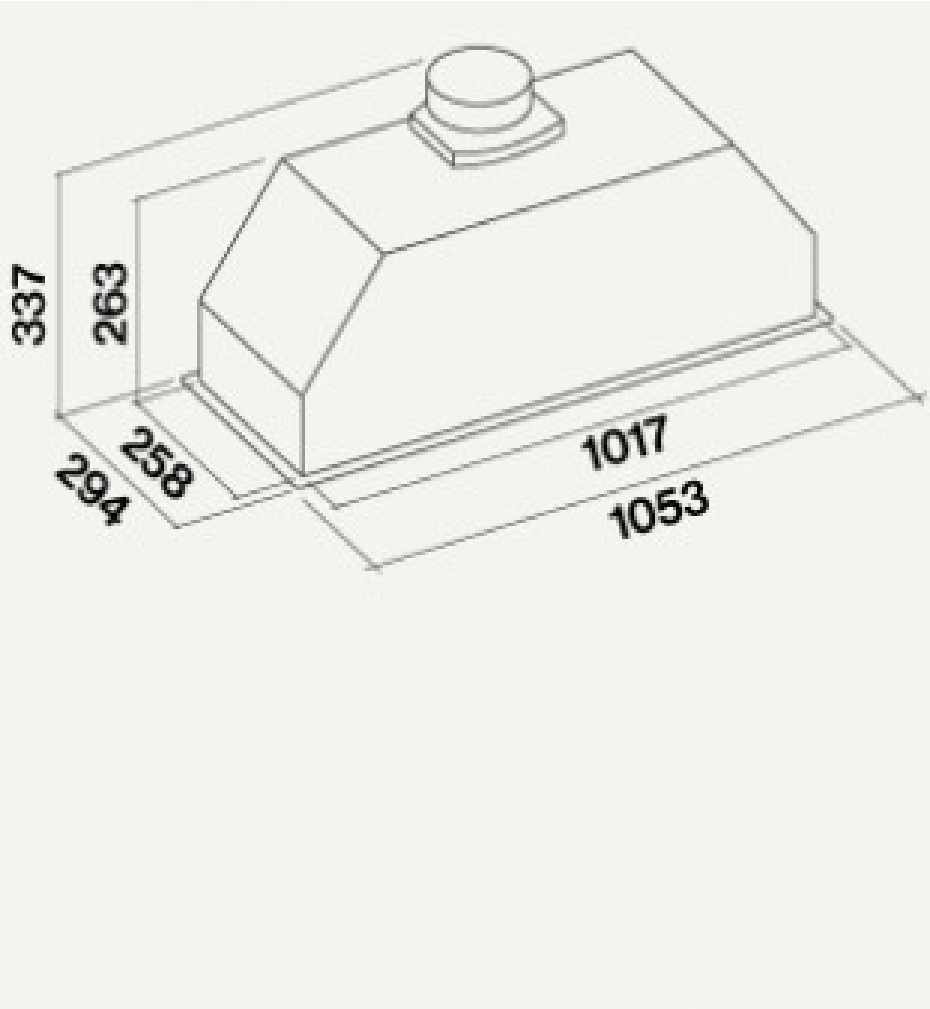
337
263
258
294
1017
1053